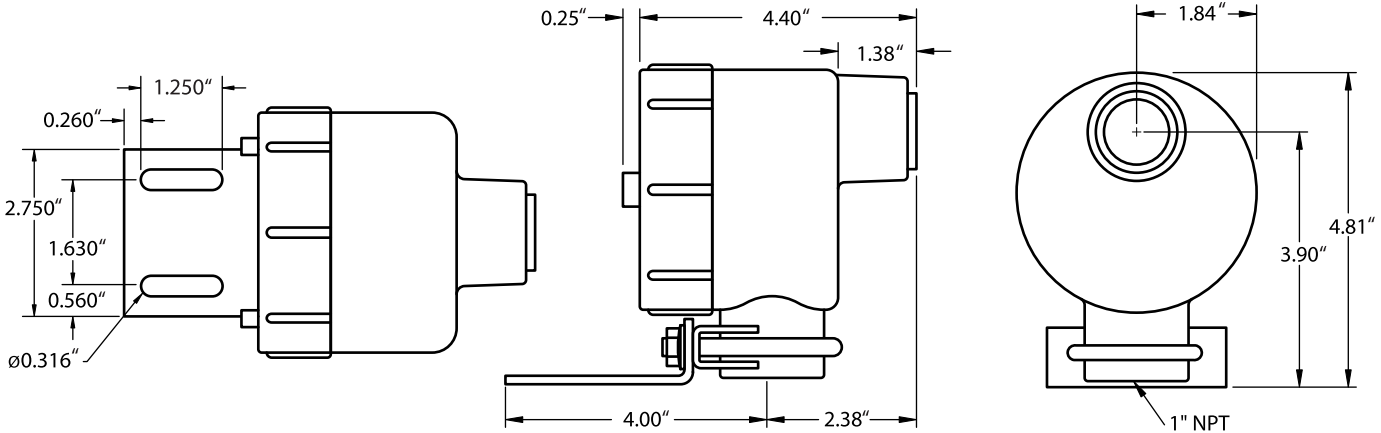
1.250″
0.260″
2.750″
1.630″
0.560″
ø0.316″
0.25″
4.40″
1.38″
4.00″
2.38″
1.84″
4.81″
3.90″
1" NPT